Reinigungsdüsen

cleaning nozzles

AQUAFLEX
Wasserhochdrucktechnik

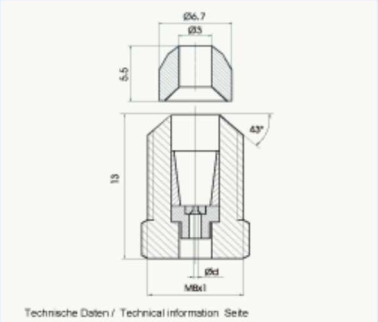

Typ 982 max. 2000bar

hydraul. Wirkungsgrad : 0.75
hydraulic efficiency

Betriebsdruck : 2000 bar
Operating pressure

max Wassertemperatur : 120°C
max water temperature

		500 bar	1000 bar	1500 bar
nozzle Ø [mm]	Order. No.	l/min	l/min	l/min
0,10	0982.04.02-10	0.100	0.141	0.171
0,125	0982.04.02-125	0.157	0.220	0.267
0,15	0982.04.02-15	0.226	0.316	0.385
0,175	0982.04.02-175	0.309	0.434	0.527
0,20	0982.04.02-20	0.401	0.563	0.684
0,25	0982.04.02-25	0.632	0.887	1.078
0,30	0982.04.02-30	0.903	1.266	1.538
0,35	0982.04.02-35	1.270	1.781	2.165
0,40	0982.04.02-40	1.614	2.264	2.751
0.50	0982.04.02-50	2.577	3.614	4.391
0,60	0982.04.02-60	3.711	5.204	6.323
0,70	0982.04.02-70	5.034	7.060	8.578
0,80	0982.04.02-80	6.702	9.399	11.421
0,90	0982.04.02-90	8.495	11.913	14.475
1,00	0982.04.02-100	10.900	15.287	18.574
1,10	0982.04.02-110	12.49	17.52	21.29
1,20	0982.04.02-120	14.97	21.00	25.52
1,30	0982.04.02-130	17.70	24.82	30.16
1,40	0982.04.02-140	20.67	28.99	35.22
1,50	0982.04.02-150	23.89	33.51	40.72
1,60	0982.04.02-160	27.38	38.39	46.65
1,70	0982.04.02-170	30.90	43.34	52.66
..	..			

Lieferfrist: auf Anfrage / sur demande / on request

Werkstoff / material:

Düse: Saphir , Diamant
nozzle: sapphir, diamond

Düsenkörper: rostfreier Stahl
nozzle body : stainless steel

Typ 982

Aquaflex GmbH - D 70184 Stuttgart - Alexanderstraße 23 - phone: +49 711 237060 - info@aquaflex.de